OBSŁUGA INWESTYCJI BUDOWLANYCH

mgr inż. Jacek Hejman
82-300 Elbląg ul. Przybyszewskiego 15
tel. kom. 668 106 878

1

PROJEKT WYKONAWCZY

NAZWA INWESTYCJI:	**Remont chodnika drogi powiatowej nr 2197N ul. Kilińskiego w Tolkmicku.**
ADRES OBIEKTU:	**województwo: warmińsko – mazurskie** **powiat: elbląski** **gmina Tolkmicko,** **obręb 0002 Tolkmicko, działka nr: 285, 390/2, 372**
KATEGORIA OBIEKTU	**XXV**
BRANŻA:	**Drogi**
Nazwa i kody CPV	**Roboty drogowe 45233140-2**
INWESTOR:	**Powiat Elbląski ul. Saperów 14A, 82-300 Elbląg** **Zarząd Dróg Powiatowych w Pasłęku** **ul. Dworcowa 6, 14-400 Pasłęk**

Na podstawie art. 20, ust. 4 ustawy z dnia 7 lipca 1994 r. – Prawo budowlane (Dz. U. z 2010 r., Nr 243, poz. 1623, z późniejszymi zmianami) oświadczam, że dokumentacja została sporządzona zgodnie z obowiązującymi przepisami oraz zasadami wiedzy technicznej.

Niniejszy projekt nie wymaga zespołu sprawdzającego z uwagi na nieskomplikowaną technologię przyjętych rozwiązań projektowych jak również utrzymanie istniejącej niwelety terenu.

Zespół projektowy	Imię i nazwisko	Podpis
Projektant	technik Renata Celuch 1227/El/87	Renata Celuch uprawniony projektant i kierownik [illegible] w zakresie dróg i nawierzchni lotnisk[illegible] Nr 1227/EL/87
Opracował	mgr inż. Jacek Hejman	mgr inż. Jacek Hejman [illegible] w specjalności drogowej Nr [illegible] WAM/0039/OWOD/05

14 lutego 2020 rok

Urząd Wojewódzki
82-300 w Elblągu
Wydział Planowania Przestrzennego,
Urbanistyki, Architektury i Nadzoru Budowlanego

Elbląg, dnia 1987.12.31

Nr 1227/El/87

DECYZJA O STWIERDZENIU PRZYGOTOWANIA ZAWODOWEGO DO PEŁNIENIA SAMODZIELNYCH FUNKCJI TECHNICZNYCH W BUDOWNICTWIE

Na podstawie § 2 ust.2 pkt 2, § 5 ust.2, § 7 i § 13 ust.1 pkt 3 lit.b rozporządzenia Ministra Gospodarki Terenowej i Ochrony Środowiska z dnia 20 lutego 1975 r. w sprawie samodzielnych funkcji technicznych w budownictwie / Dz.U. nr 8, poz. 46/ s t w i e r d z a s i ę , że :

Obywatelka Renata C E L U C H - technik budowlany

urodzona dnia 16 września 1951 roku w Elblągu, woj.elbląskie posiada przygotowanie zawodowe upoważniające do wykonywania samodzielnej funkcji

- PROJEKTANTA oraz KIEROWNIKA BUDOWY I ROBÓT -

w specjalności konstrukcyjno-inżynieryjnej w zakresie dróg, lotniskowych dróg startowych i manipulacyjnych.

Obywatelka Renata C E L U C H - jest upoważniona do :

1. sporządzania projektów budowli dróg, lotniskowych dróg startowych i manipulacyjnych, typowych przepustów i mostów o powszechnie znanych rozwiązaniach konstrukcyjnych i schematach technicznych,
2. kierowania, nadzorowania i kontrolowania budowy i robót, kierowania i kontrolowania wytwarzania konstrukcyjnych elementów budowlanych oraz oceniania i badania stanu technicznego w zakresie budowli dróg, lotniskowych dróg startowych i manipulacyjnych, typowych przepustów i mostów o powszechnie znanych rozwiązaniach konstrukcyjnych.

Główny Architekt Wojewódzki
mgr inż. arch. Julian Wróbel

POLSKA IZBA INŻYNIERÓW BUDOWNICTWA

Zaświadczenie

o numerze weryfikacyjnym:

WAM-CLG-22B-UUV *

Pani Renata Celuch o numerze ewidencyjnym WAM/BD/0290/01
adres zamieszkania ul. Okulickiego 2/26, 82-300 Elbląg
jest członkiem Warmińsko-Mazurskiej Okręgowej Izby Inżynierów Budownictwa i posiada wymagane ubezpieczenie od odpowiedzialności cywilnej.
Niniejsze zaświadczenie jest ważne do dnia 2020-12-31.

Zaświadczenie zostało wygenerowane elektronicznie i opatrzone bezpiecznym podpisem elektronicznym weryfikowanym przy pomocy ważnego kwalifikowanego certyfikatu w dniu 2019-12-13 roku przez:

Mariusz Dobrzeniecki, Przewodniczący Rady Warmińsko-Mazurskiej Okręgowej Izby Inżynierów Budownictwa.

(Zgodnie art. 5 ust 2 ustawy z dnia 18 września 2001 r. o podpisie elektronicznym (Dz. U. 2001 Nr 130 poz. 1450) dane w postaci elektronicznej opatrzone bezpiecznym podpisem elektronicznym weryfikowanym przy pomocy ważnego kwalifikowanego certyfikatu są równoważne pod względem skutków prawnych dokumentom opatrzonym podpisami własnoręcznymi.)

* Weryfikację poprawności danych w niniejszym zaświadczeniu można sprawdzić za pomocą numeru weryfikacyjnego zaświadczenia na stronie Polskiej Izby Inżynierów Budownictwa www.piib.org.pl lub kontaktując się z biurem właściwej Okręgowej Izby Inżynierów Budownictwa.

Podpis jest prawidłowy

STAROSTWO POWIATOWE
W ELBLĄGU
82-300 ELBLĄG, ul. Saperów 14 A

Województwo: Warmińsko-Mazurskie
Powiat: Elbląski

Uproszczony wypis z rejestru gruntów

według stanu na dzień: 2020-02-20 10:12:08

Jednostka rejestrowa gruntów: **280409_4.0001.G330**

Jednostka ewidencyjna:Tolkmicko - Miasto
Obręb ewidencyjny:**280409_4.0001, Tolkmicko 1**
Miejscowość:Tolkmicko

WŁAŚCICIELE/ WŁADAJĄCY:

UDZIAŁ: **1/1**
charakter stanu władania: **własność**

Powiat Elbląski REGON: 170753615
Siedziba: 82-300 Elbląg Saperów 14A

UDZIAŁ: **1/1**
charakter stanu władania: **trwały zarząd**
grupa rejestrowa: 11.2

Zarząd Dróg Powiatowych w Elblągu z siedzibą w Pasłęku
Siedziba: 14-400 Pasłęk Dworcowa 6

DZIAŁKI EWIDENCYJNE:

Ark. mapy	Numer działki ewiden -cyjnej	Położenie gruntów	Opis użytku	Symbol klasoużytku	Powierzchnia użytku [ha]	Powierzchnia działki [ha]	Nr KW
6	**265**	Przechodnia -	Drogi	dr	0.0252	**0.0252**	EL1E/00087330/8

Identyfikator działki: 280409_4.0001.265
Rejon statystyczny: 280409_4.RS.162130
Rejestr zabytków: 27/78

Działka objęta formą ochrony przyrody
UWAGI - DZIAŁKA: 265
droga powiatowa nr 2207 N

Łączna powierzchnia wybranych działek: 0.0252

Całkowita powierzchnia jednostki rejestrowej: 0.6631

Jednostka rejestrowa gruntów: **280409_4.0002.G368**

Jednostka ewidencyjna:Tolkmicko - Miasto
Obręb ewidencyjny:**280409_4.0002, Tolkmicko 2**
Miejscowość:Tolkmicko

WŁAŚCICIELE/ WŁADAJĄCY:

UDZIAŁ: **1/1**
charakter stanu władania: **własność**
grupa rejestrowa: 1.4

Skarb Państwa - Starosta Elbląski
Siedziba: 82-300 Elbląg Saperów 14a

DZIAŁKI EWIDENCYJNE:

Ark. mapy	Numer działki ewiden -cyjnej	Położenie gruntów	Opis użytku	Symbol klasoużytku	Powierzchnia użytku [ha]	Powierzchnia działki [ha]	Nr KW
4	**285**	Kilińskiego -	Drogi	dr	0.1750	**0.1750**	EL1E/00087812/1

Identyfikator działki: 280409_4.0002.285
Rejon statystyczny: 280409_4.RS.162120
Działka objęta formą ochrony przyrody

4	**372**	Kilińskiego -	Drogi	dr	0.0063	**0.0063**	EL1E/00087812/1

Identyfikator działki: 280409_4.0002.372
Rejon statystyczny: 280409_4.RS.162120
Działka objęta formą ochrony przyrody

4	**390/2**	Kilińskiego -	Drogi	dr	0.2230	**0.2230**	EL1E/00087812/1

Identyfikator działki: 280409_4.0002.390/2
Rejon statystyczny: 280409_4.RS.162120
Działka objęta formą ochrony przyrody

Łączna powierzchnia wybranych działek: 0.4043

Całkowita powierzchnia jednostki rejestrowej: 1.2593

OBSŁUGA INWESTYCJI BUDOWLANYCH mgr inż. Jacek Hejman
82-300 Elbląg ul. Przybyszewskiego 15, tel. kom. 668 106 878

OPIS TECHNICZNY

Remont chodnika drogi powiatowej Nr 2197N ul. Kilińskiego w Tolkmicku

1. Podstawowe dane do opracowania

- Umowa z Powiatem Elbląskim, Zarządem Dróg Powiatowych w Pasłęku.
- Mapa sytuacyjno-wysokościowa w skali 1:500
- Ustawa z dnia 07.07.1994 r. Prawo Budowlane (tekst jednolity w Dz. U. z 2010 r. Nr 243 poz. 1623 z późniejszymi zmianami),
- Ustawa z dnia 21 marca 1985 r. o drogach publicznych (tekst jednolity: Dz. U. Z 2013 r. poz. 260.
- Rozporządzenie Ministra Transportu i Gospodarki Morskiej z dnia 2 marca 1999r. w sprawie warunków technicznych jakim powinny odpowiadać drogi publiczne i ich usytuowanie (Dz.U.Nr 43 z dnia 14 maja 1999r poz. 430),
- Ustalenia z Inwestorem,
- Wizje i pomiary w terenie.

2. Przedmiot i zakres opracowania

Przedmiotem opracowania jest uproszczony projekt wykonawczy remontu chodnika drogi powiatowej nr 2197N ul. Kilińskiego w Tolkmicku. Remont obejmuje wymianę krawężników, obrzeży oraz nawierzchni zjazdów i chodników.

W celu wykonania przedmiotu opracowania konieczne jest wykonanie robót budowlanych drogowych poprzez:

- roboty pomiarowe oraz inwentaryzacja powykonawcza = 415 m
- Rozebranie krawężników betonowych o wymiarach: 15x30 cm, na podsypce cementowo-piaskowej – 905,00 m
- Rozebranie ław pod krawężniki, przy ławie: z betonu - 45,250 m3
- Rozebranie obrzeży trawnikowych na podsypce piaskowej, o wymiarach: 8x30 cm – 210,000 m
- Rozebranie chodników, wysepek przystankowych i przejść dla pieszych, z płyt: betonowych 50x50x7 cm, na podsypce piaskowej – 917,00 m2
- Rozebranie nawierzchni z polbruku gr. 8cm na podsypce: cementowo-piaskowej – 21,000 m2
- Rozebranie nawierzchni z płyt drogowych betonowych, sześciokątnych o grubości: 15 cm, z wypełnieniem spoin piaskiem – 147,00 m2
- Rozebranie nawierzchni z brukowca - ręczne, przy wys.brukowca 13-17 cm – 18,000 m2
- Rozebranie mechaniczne nawierzchni z mieszanek mineralno-bitumicznych, o grubości: 8 cm wraz z przycięciem nawierzchni wzdłuż krawężników – 40,300 m2
- Rozebranie mechaniczne podbudowy z tłucznia kamiennegoj o grubości: 20 cm – 40,300 m2

- Wywóz gruzu na magazyn wykonawcy wraz z utylizacją – 434,140 t
- Roboty ziemne wykonane koparkami podsiębiernymi w gruncie kat. III wraz z odwozem urobku na magazyn wykonawcy i utylizacją wykop pod konstrukcje – 385,875 m2
- Warstwa odsączająca z piasku zagęszczona mechanicznie, o grubości warstwy po zagęszczeniu: 15 cm - chodniki z kostki, zjazdy – 1 102,500 m2
- Podbudowa z kruszywa łamanego 0 - 31,5 stabilizowanego mechanicznie - grubość po zagęszczeniu 15 cm - chodniki z kostki, miejsca postojowe, zjazdy – 1 102,500 m2
- Nawierzchnia z kostki brukowej betonowej o grubości: 8 cm - czerwonej na podsypce cementowo-piaskowej – zjazdy – 303,000 m2
- Liniowy próg zwalniający - listwowy U-16d (s=90 cm, h=7cm) o całkowitej długości 3,96 m - elementy prefabrykowane - wraz z montażem – 1,000 szt
- Słupki do znaków drogowych: z rur stalowych o średnicy 70 mm
- Przymocowanie niepodświetlonych znaków drogowych znaki informacyjne, znaki średnie folia I generacji – 6,000 szt
- Krawężniki betonowe, o wymiarach: 15x30 cm - na podsypce cementowo-piaskowej - krawężnik wystający - wraz z uzupełnieniem nawierzchnii bitumicznej masą zalewową – 265,000 m
- Krawężniki betonowe, najazdowe o wymiarach: 15x22 cm - na podsypce cementowo-piaskowej - krawężnik wtopiony - wraz z uzupełnieniem nawierzchnii bitumicznej masą zalewową – 540,000 m
- Obrzeża betonowe 25x8 cm, na podsypce: cementowo-piaskowej, z wypełn.spoin zapr.cem. - 210,000 m
- Ławy pod krawężniki i obrzeża: betonowe z oporem beton C 8/10 – 75,080 m3
- Chodniki z płytek betonowych 30x30 o grubości: 5 cm - faktura żwirek płukany, odcień żółty, na podsypce cementowo-piaskowej - płytki z odzysku – 13,000 m2
- Chodniki z kostki brukowej betonowej o grubości 8 cm - szarej, na podsypce: cementowo-piaskowej - 786,500 m2
- Regulacja pionowa: włazów kanalizacyjnych na pierścieniach betonowych – 14,000 szt
- Regulacja pionowa: pokryw studni telekomunikacyjnych – 3,000 szt
- Regulacja pionowa: skrzynki zasuw wodociągowych – 7,000 szt

3. Opis stanu istniejącego

Przewidziana do remontu ulica przebiega od skrzyżowania z ulicą Leśną do skrzyżowania z ul. Przybytowską w Tolkmicku. W ciągu ul. Przybytowskiej znajduje się również skrzyżowanie z ul. Kopernika i Bażyńskiego . Projekt obejmuje odcinek o długości 415,00 m po obydwu stronach jezdni. Nawierzchnia jezdni nie wymaga jeszcze remontu. W trakcie wieloletniej eksploatacji uległy zniszczeniu nawierzchnie chodników i zjazdów. W złym stanie technicznym są również krawężniki betonowe. Urządzenia zlokalizowane w chodniku wymagają regulacji wysokościowej. Brak jednoznacznych spadków poprzecznych nawierzchni chodników oraz ich nierówna powierzchnia stanowi zagrożenie dla użytkowników.

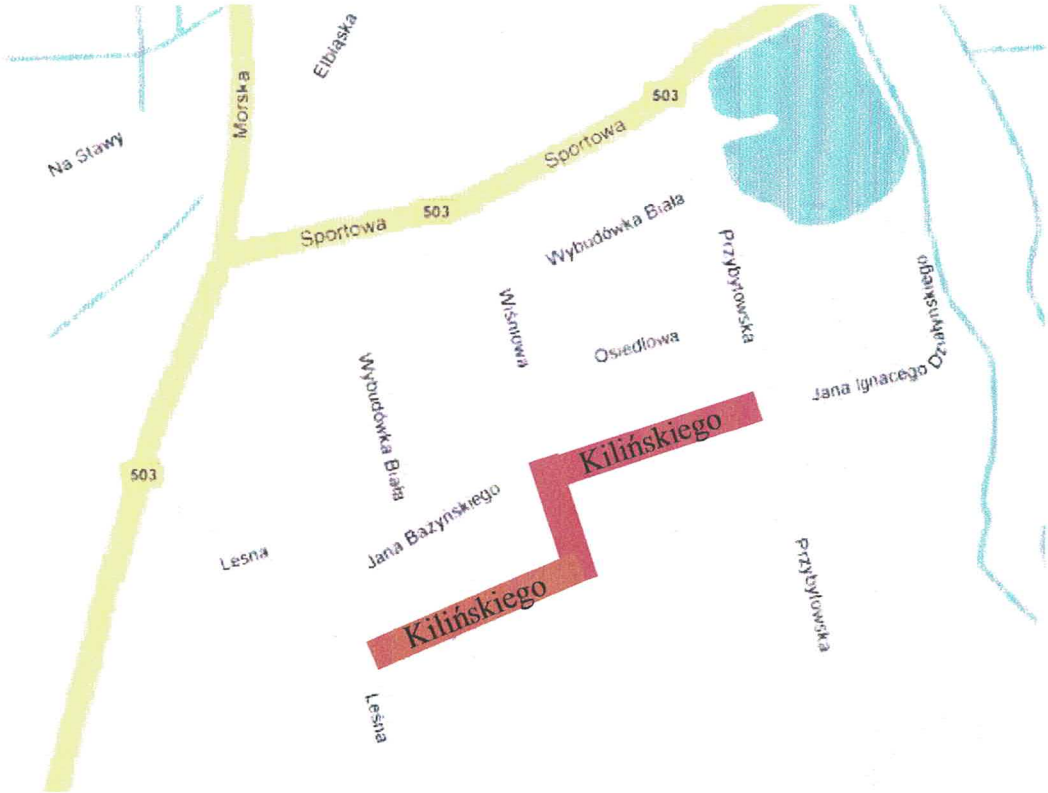

Plan orientacyjny

4. Opis projektowanego rozwiązania

4.1 Projekt zagospodarowania terenu

Sytuacja

1. chodnik o nawierzchni z kostki betonowej szarej - szerokość 1,50 m i 1,00 m
2. zjazdy o nawierzchni z kostki betonowej czerwonej – szerokość dostosowana do szerokości bram wjazdowych

- Kolorystyka projektowanych nawierzchni.

chodnik – nawierzchnia z kostki betonowej gr. 8 cm kolor szary

zjazd - nawierzchnia z kostki betonowej gr. 8 cm kolor czerwony

4.2 Kolizje

Nie występują kolizje z elementami uzbrojenia podziemnego.

4.3 Projekt drogowy

Projekt drogowy obejmuje wykonanie nowej nawierzchni chodników i zjazdów wraz z wymianą krawężników i obrzeży.

4.4 Sytuacja

Trasa chodników i zjazdów jest zgodna z sytuacją istniejącą.

Dokładna lokalizacja remontowanych elementów została przedstawiona na projekcie zagospodarowania terenu (rysunek nr 1).

Łączna długość remontowanego odcinka drogi wynosi 415,00 m.

Łączna powierzchnia chodników wynosi 799,50 m2.

Łączna powierzchnia zjazdów wynosi 303,00 m2.

4.5 Konstrukcje

chodniki

- nawierzchnia z kostki brukowej betonowej o grubości: 8 cm - szarej, cegiełka
- podsypka cementowo-piaskowa 1:4 – grubość 4 cm
- podbudowa z kruszywa kamiennego łamanego 0 - 31,5 stabilizowanego mechanicznie - grubość po zagęszczeniu 15 cm
- warstwa odsączająca z piasku zagęszczona mechanicznie - grubość po zagęszczeniu 15 cm

zjazdy

- nawierzchnia z kostki brukowej betonowej o grubości: 8 cm - czerwonej, cegiełka
- podsypka cementowo-piaskowa 1:4 – grubość 4 cm
- podbudowa z kruszywa kamiennego łamanego 0 - 31,5 stabilizowanego mechanicznie - grubość po zagęszczeniu 15 cm
- warstwa odsączająca z piasku zagęszczona mechanicznie - grubość po zagęszczeniu 15 cm

4.6 Spadki

Spadki podłużne zgodne z istniejącymi spadkami nawierzchni.

Spadki poprzeczne – 2%

4.7 Odwodnienie

Wody opadowe odprowadzone będą tak jak dotychczas do istniejącej kanalizacji deszczowej.

4.8 Elementy bezpieczeństwa ruchu

Przewidziano montaż liniowego, listwowego progu zwalniającego U-16d (s=90 cm, h=7cm) o całkowitej długości 3,96 m - elementy prefabrykowane z folią odblaskową.

Oznakowanie pionowe progu zwalniającego – znaki średnie, folia I generacji

- A11a – 2 szt.
- T1 - „ 20m ” - 2 szt.
- B33 - „ 30 ” - 2 szt.

5. Roboty ziemne

Roboty ziemne ograniczają się do wykopu pod konstrukcję – głębokość 35 cm – 385,875 m3

6. Zieleń

Projekt nie przewiduje wycinki drzew i ingerencji w tereny zielone.

7. Ochrona środowiska

- w celu ograniczenia uciążliwości hałasowej prace budowlane prowadzić w porze dziennej (między 6.00 – 22.00). Zadbać, by urządzenia emitujące hałas o dużym natężeniu nie pracowały równocześnie,
- zorganizować zaplecze budowy i plac budowy oraz prowadzić drogi techniczne zapewniając oszczędne korzystanie z terenu i minimalne przekształcenie jego powierzchni, a po zakończeniu prac przeprowadzić rekultywację,
- w celu ograniczenia uciążliwości związanych z realizacją planowanego przedsięwzięcia należy właściwie zaplanować i zorganizować kolejność prowadzonych robót,
- Stosować wyłącznie sprawne środki transportu oraz sprzęt zmechanizowany posiadający niezbędne atesty,
- zachować warunki bezpieczeństwa podczas wykonywania robót. Teren budowy oznakować i zabezpieczyć przed dostępem osób niepowołanych.
- Ponadto w czasie budowy obiektu należy stosować wyłącznie atestowane i sprawne maszyny i urządzenia. Na wypadek wystąpienia wycieku substancji ropopochodnych budowę należy zaopatrzyć w środki do utylizacji.
- Podczas budowy powstające odpady należy gromadzić w pojemnikach, po czym sukcesywnie wywozić na wysypisko do utylizacji.

8. Regulacja urządzeń

Wszystkie istniejące urządzenia należy wynieść do wysokości projektowanych nawierzchni.

9. Granice działek

W związku z planowanym remontem nie jest planowana zmiana granic.

10. Ochrona zabytków

Nie dotyczy

11. Dane określające wpływ eksploatacji górniczej na działkę lub teren zamierzenia budowlanego, znajdującego się w granicach terenu górniczego

- Nie dotyczy

UWAGA:

Przed przystąpieniem do robót należy odszukać i zabezpieczyć punkty osnowy geodezyjnej.

Opracował:

Jacek Hejman

OBSŁUGA INWESTYCJI BUDOWLANYCH mgr inż. Jacek Hejman
82-300 Elbląg ul. Przybyszewskiego 15, tel. kom. 668 106 878

INFORMACJA DOTYCZĄCA BEZPIECZEŃSTWA I OCHRONY ZDROWIA

NAZWA INWESTYCJI:	**Remont chodnika drogi powiatowej Nr 2197N ul. Kilińskiego w Tolkmicku**
ADRES OBIEKTU:	**województwo: warmińsko – mazurskie powiat: elbląski gmina Tolkmicko, obręb 0002 Tolkmicko, działka nr: 285, 390/2, 372**
BRANŻA:	**Roboty drogowe**
INWESTOR:	**Powiat Elbląski ul. Saperów 14A, 82-300 Elbląg Zarząd Dróg Powiatowych w Pasłęku ul. Dworcowa 6, 14-400 Pasłęk**

Opracowała	Renata Celuch	

14 lutego 2020 r.

OBSŁUGA INWESTYCJI BUDOWLANYCH mgr inż. Jacek Hejman
82-300 Elbląg ul. Przybyszewskiego 15, tel. kom. 668 106 878

Część opisowa
informacji dotyczącej bezpieczeństwa i ochrony zdrowia dla zadania:

Remont chodnika drogi powiatowej nr 2197N ul. Kilińskiego w Tolkmicku.

Na podstawie art. 21a ustawy z dnia 7 lipca 1994 r. Prawo Budowlane (tekst jednolity Dz. U. Z 2003 r. Nr 207 poz. 2016) oraz rozporządzenia Ministra Infrastruktury z dnia 23.06.2003 r. w sprawie informacji dotyczącej bezpieczeństwa i ochrony zdrowia oraz planu bezpieczeństwa i ochrony zdrowia (Dz. U. Z 2003 r. Nr 120 poz. 1126) , sporządzono poniższą informację dotyczącą bezpieczeństwa i ochrony zdrowia.

1. ***Zakres całego zamierzenia budowlanego oraz kolejność realizacji poszczególnych obiektów:***

- oznakowanie robót;
- roboty rozbiórkowe;
- roboty ziemne pod konstrukcje chodników i zjazdów;
- ustawienie krawężników betonowych na ławie betonowej;
- ustawienie obrzeży betonowych na ławie betonowej;
- wykonanie warstwy odsączającej;
- wykonanie podbudowy;
- wykonanie nawierzchni chodników i zjazdów;
- montaż oznakowania pionowego i progu zwalniającego;
- demontaż oznakowania robót;

2. Wykaz istniejących obiektów budowlanych

Jezdnia o nawierzchni bitumicznej z chodnikami i zjazdami o nawierzchni betonowej.

3. Elementy zagospodarowania działki lub terenu, które mogą stwarzać zagrożenie bezpieczeństwa i zdrowia ludzi

Zagrożenie bezpieczeństwa i zdrowia ludzi będzie stwarzał ruch kołowy samochodów osobowych i ciężarowych oraz sprzęt specjalistyczny (koparki, zagęszczarki) podczas wykonywania robót.

4. Przewidywane zagrożenia występujące podczas realizacji robót budowlanych określające skalę i rodzaje zagrożeń oraz miejsce i czas występowania.

Podczas realizacji zadania mogą wystąpić następujące zagrożenia:

- Podczas wykonywania podbudowy i nawierzchni za pomocą sprzętu specjalistycznego należy zwrócić szczególną uwagę na ludzi zatrudnionych przy wykonywaniu tych robót.

- Przy wykonywaniu robót wykończeniowych należy zwrócić szczególną uwagę na fakt iż roboty te będą wykonywane w bezpośrednim sąsiedztwie ruchu kołowego.
- Podczas robót należy zachować szczególną ostrożność z uwagi na elementy uzbrojenia podziemnego.

5. Sposób prowadzenia instruktażu pracowników przed przystąpieniem do robót szczególnie niebezpiecznych.

Ze względu na charakter robót instruktaż ogólny musi być prowadzony przed przystąpieniem do pracy oraz instruktaż stanowiskowy osobny dla obsługi poszczególnych maszyn i urządzeń, które będą stosowane w trakcie budowy i musi obejmować następujące elementy:

Instruktaż ogólny obejmujący:

- przekazanie pracownikom jaki zakres i rodzaj robót będzie wykonywany, rozdział zadań i odpowiedzialność dla poszczególnych pracowników,
- zapoznanie pracowników z zagrożeniami mogącymi występować podczas realizacji robót
- wyznaczenie stref zagrożeń,
- zapoznanie pracowników z organizacją robót oraz organizacją transportu materiałów i organizacją komunikacji,
- sprawdzenie i ewentualne uzupełnienie wyposażenia pracowników w sprzęt ochrony osobistej oraz odzież ochronną,
- sprawdzenie sprawności i stanu technicznego sprzętu i narzędzi wykorzystywanych do wykonania robót
- przeszkolenie pracowników w zakresie posługiwania się sprzętem i narzędziami
- określenie zasad i sposobu zabezpieczenia terenu realizacji robót przed dostępem osób postronnych,
- instruktaż w zakresie przestrzegania zasad bhp dotyczących realizacji robót i używania sprzętu budowlanego

Instruktaż stanowiskowy obejmuje:

- sprawdzenie i uzupełnienie w miarę potrzeb wyposażenia pracowników niezbędny dla poszczególnych stanowisk sprzęt ochrony osobistej oraz odzież ochronną,
- sprawdzenie sprawności i stanu technicznego sprzętu i narzędzi wykorzystywanych do wykonania robót, zapoznanie pracownika z instrukcją obsługi urządzenia, do którego został przydzielony,
- przeszkolenie pracowników w zakresie posługiwania się sprzętem i narzędziami ze szczególnym zwróceniem uwagi na prawidłowe ich użytkowanie,
- instruktaż w zakresie przestrzegania zasad bhp dotyczących powierzonego do użytkowania sprzętu budowlanego oraz sposobu sprawdzenia jego sprawności zabezpieczeń przed narażeniem zdrowia i życia podczas obsługi

6. Środki techniczne i organizacyjne zapobiegające niebezpieczeństwom wynikającym z wykonywania robót budowlanych w strefach szczególnego zagrożenia zdrowia lub w ich bezpośrednim sąsiedztwie, w tym zapewniających bezpieczną i sprawną komunikację umożliwiającą szybką ewakuację na wypadek pożaru, awarii i innych zagrożeń.

Środki techniczne

Wszyscy pracownicy zatrudnieni podczas realizacji tego zadania powinni mieć aktualne badania lekarskie dopuszczające ich do pracy na danym stanowisku oraz niezbędne uprawnienia i zaświadczenia. Wszyscy pracownicy winni być wyposażeni w środki ochrony osobistej jak: ubrania robocze i ochronne, rękawice ochronne, ochronniki słuchu, kamizelki ostrzegawcze itp. Sprzęt oraz narzędzia powinny posiadać aktualne świadectwa dopuszczające do ich stosowania.

Środki organizacyjne

Zabezpieczenie miejsca wykonywania robót przed dostępem osób postronnych.
W trakcie realizacji robót musi być zapewniona komunikacja – przejazd umożliwiający w każdej chwili ewakuację osób.
Ustalić z pracownikami harmonogram realizacji poszczególnych elementów robót i terminarz wykonywania prac o szczególnym zagrożeniu bezpieczeństwa, uczulić, żeby zachowali szczególną ostrożność przy wykonywaniu zagrożonych czynności.
Prowadzone roboty bezwzględnie oznakować w ciągu przebudowywanej ulicy znakami drogowymi przewidzianymi w projekcie organizacji ruchu na czas robót.

UWAGA:
Plan bezpieczeństwa i ochrony zdrowia na budowie sporządza się jeżeli:
w trakcie budowy będzie wykonywany jeden z rodzajów robót budowlanych wymienionych w ust. 2 art. 21a ustawy Prawo Budowlane lub przewidywane roboty mają trwać dłużej niż 30 dni roboczych i jednocześnie będzie przy nich zatrudnionych co najmniej 20 pracowników lub pracochłonność planowanych robót będzie przekraczać 500 osobodni.

Przy projektowanym obiekcie kiedy nie występują okoliczności art. 21a Prawo Budowlane kierownik budowy nie jest zobowiązany do sporządzania planu BIOZ.

Sporządził:

Renata Celuch

PROJEKT ZAGOSPODAROWANIA TERENU

SKALA 1:500

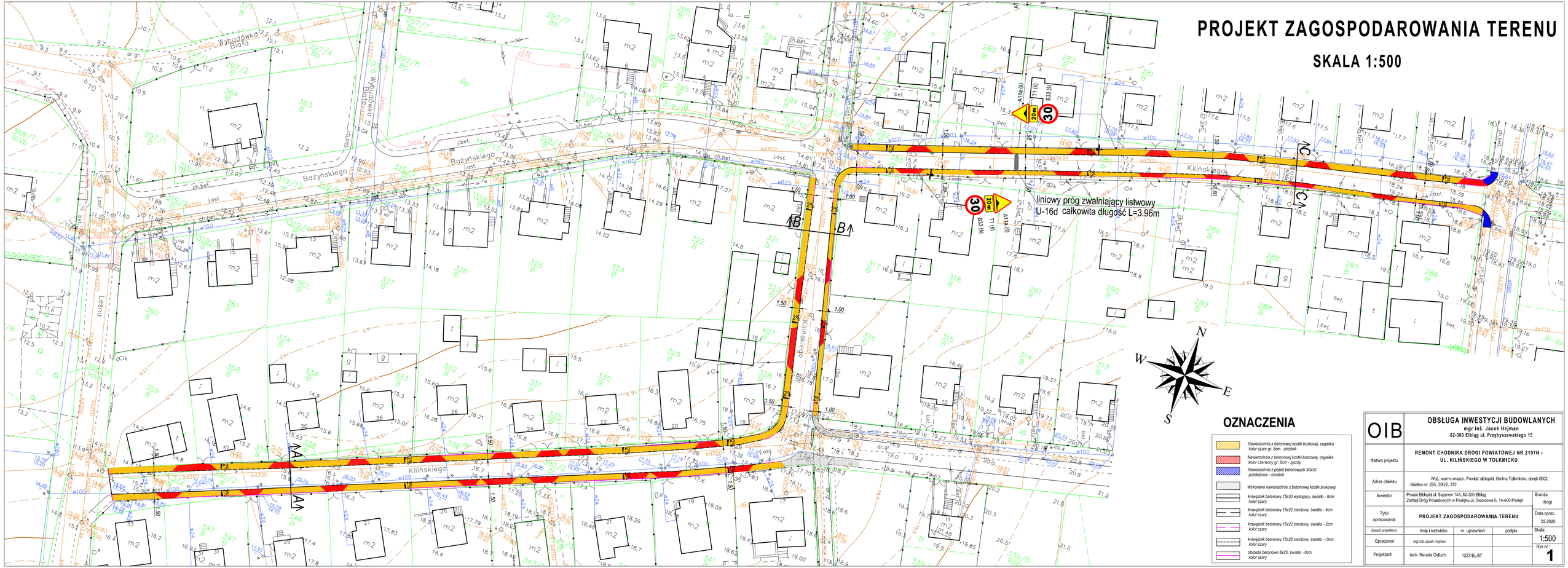

OZNACZENIA

- Nawierzchnia z betonowej kostki brukowej, cegiełka kolor szary gr. 8cm - chodnik
- Nawierzchnia z betonowej kostki brukowej, cegiełka kolor czerwony gr. 8cm - jezdy
- Nawierzchnia z płytek betonowych 30x30 przekładzenie - chodnik
- Wykonane nawierzchnie z betonowej kostki brukowej
- krawężnik betonowy 15x30 wystający, światło - 8cm kolor szary
- krawężnik betonowy 15x22 zanżony, światło - 4cm kolor szary
- krawężnik betonowy 15x22 zanżony, światło - 2cm kolor szary
- krawężnik betonowy 15x22 zanżony, światło - 0cm kolor szary
- obrzeże betonowe 8x25, światło - 0cm kolor szary

OIB	OBSŁUGA INWESTYCJI BUDOWLANYCH mgr Inż. Jacek Hejman 82-300 Elbląg ul. Przybyszewskiego 15			
Nazwa projektu	REMONT CHODNIKA DROGI POWIATOWEJ NR 2197N - UL. KILIŃSKIEGO W TOLKMICKU			
Adres obiektu	Woj.: warm.-mazur. Powiat: elbląski, Gmina Tolkmicko, obręb 0002, działka nr: 285, 390/2, 372			
Inwestor	Powiat Elbląski ul. Saperów 14A, 82-300 Elbląg Zarząd Dróg Powiatowych w Pasłęku ul. Dworcowa 6, 14-400 Pasłęk			Branża drogi
Tytuł opracowania	PROJEKT ZAGOSPODAROWANIA TERENU			Data oprac. 02.2020
Zespół projektowy	imię i nazwisko	nr. uprawnień	podpis	Skala: 1:500
Opracował	mgr inż. Jacek Hejman			
Projektant	tech. Renata Celuch	1227/EL/87		Rys nr: 1

PRZEKROJE KONSTRUKCYJNE

PRZEKRÓJ A-A

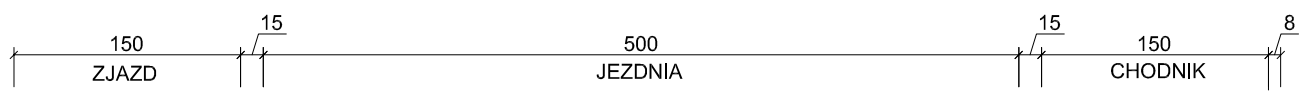

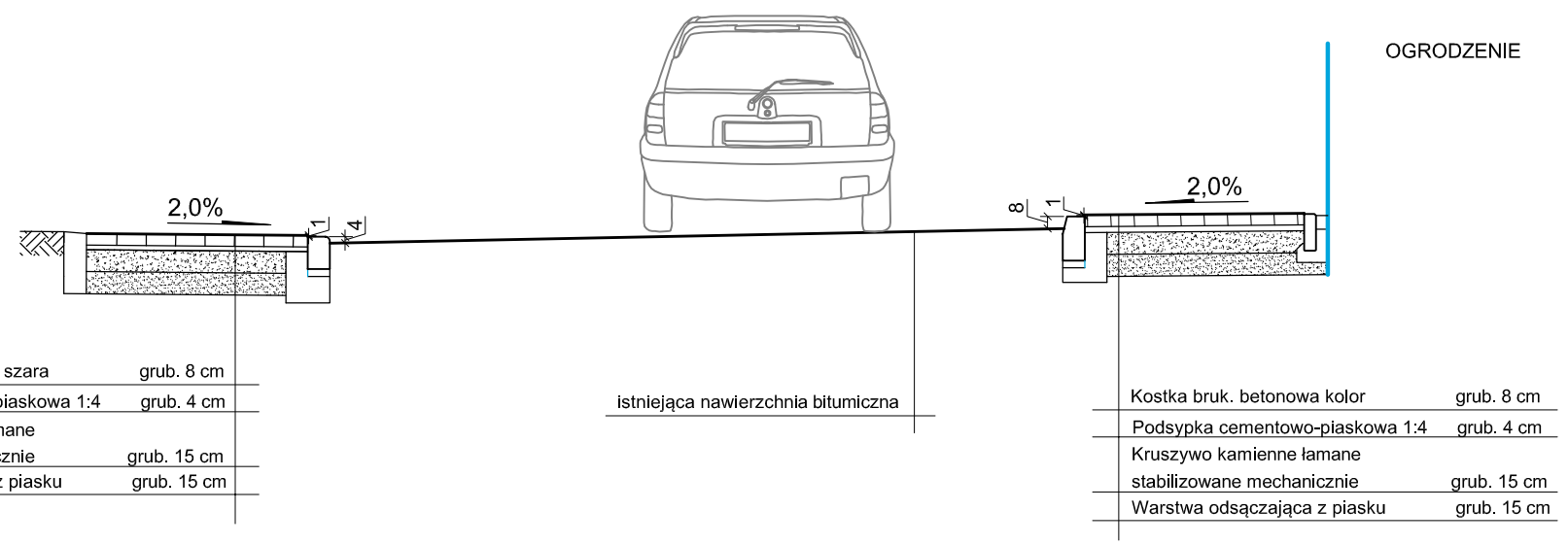

Kostka bruk. betonowa szara	grub. 8 cm
Podsypka cementowo-piaskowa 1:4	grub. 4 cm
Kruszywo kamienne łamane stabilizowane mechanicznie	grub. 15 cm
Warstwa odsączająca z piasku	grub. 15 cm

istniejąca nawierzchnia bitumiczna

Kostka bruk. betonowa kolor	grub. 8 cm
Podsypka cementowo-piaskowa 1:4	grub. 4 cm
Kruszywo kamienne łamane stabilizowane mechanicznie	grub. 15 cm
Warstwa odsączająca z piasku	grub. 15 cm

PRZEKRÓJ B-B

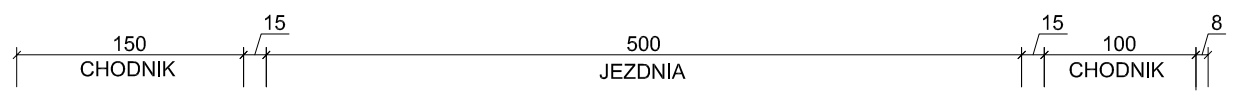

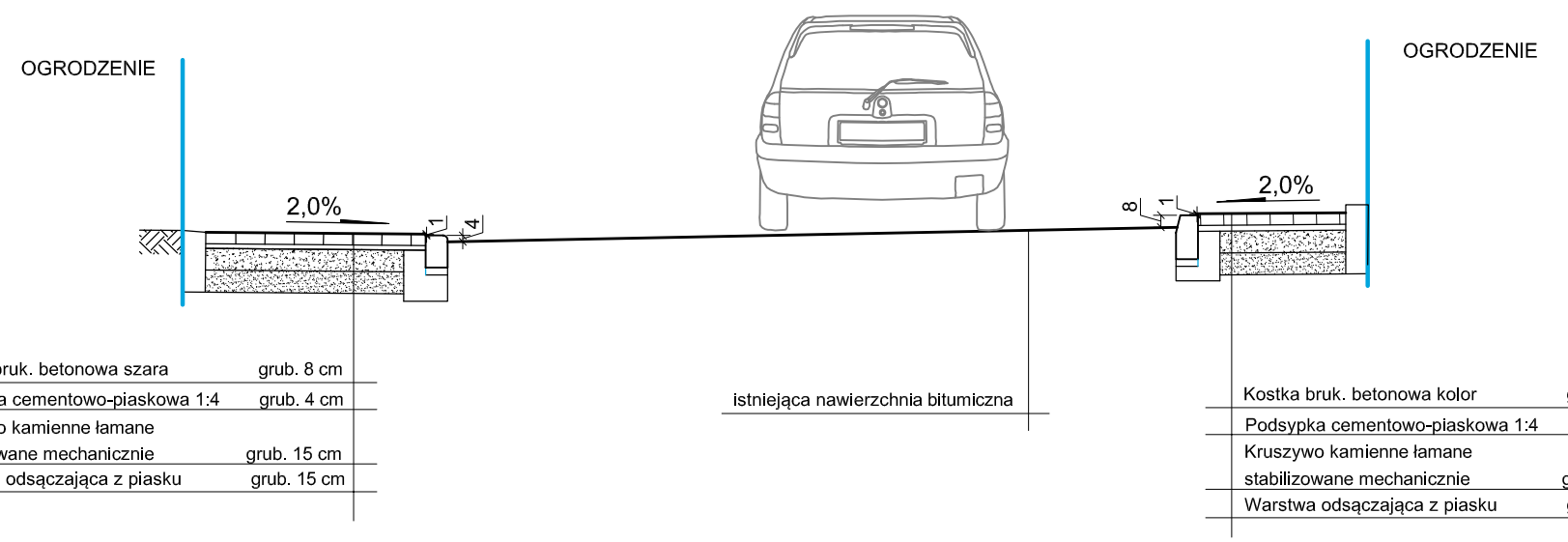

Kostka bruk. betonowa szara	grub. 8 cm
Podsypka cementowo-piaskowa 1:4	grub. 4 cm
Kruszywo kamienne łamane stabilizowane mechanicznie	grub. 15 cm
Warstwa odsączająca z piasku	grub. 15 cm

istniejąca nawierzchnia bitumiczna

Kostka bruk. betonowa kolor	grub. 8 cm
Podsypka cementowo-piaskowa 1:4	grub. 4 cm
Kruszywo kamienne łamane stabilizowane mechanicznie	grub. 15 cm
Warstwa odsączająca z piasku	grub. 15 cm

PRZEKRÓJ C-C

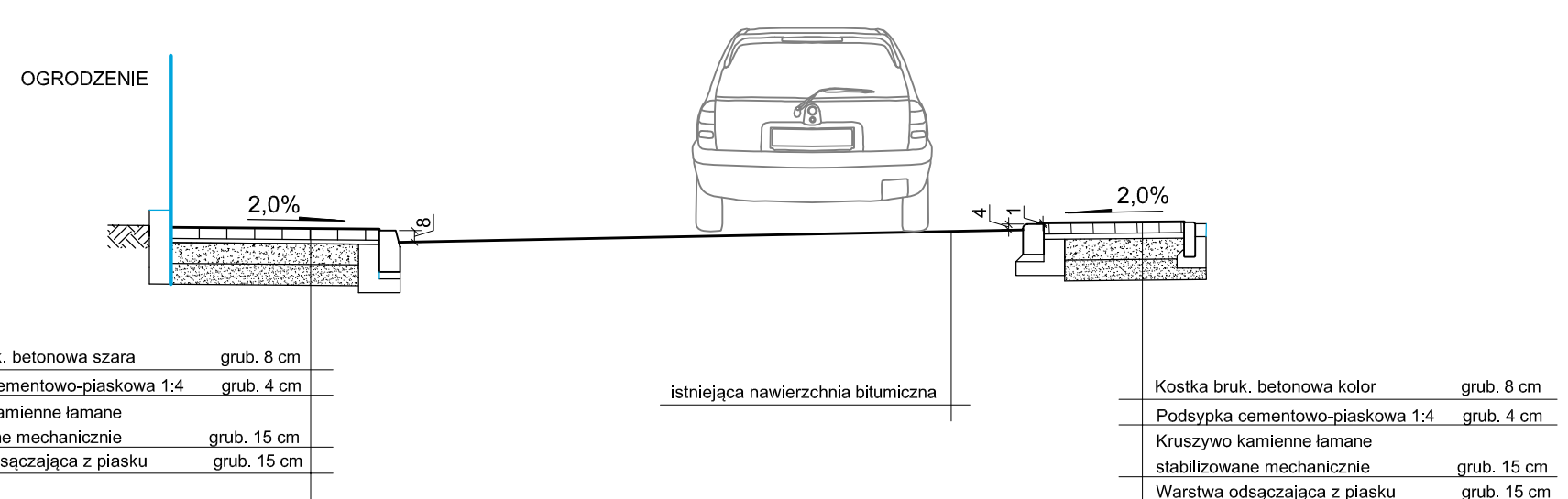

Kostka bruk. betonowa szara	grub. 8 cm
Podsypka cementowo-piaskowa 1:4	grub. 4 cm
Kruszywo kamienne łamane stabilizowane mechanicznie	grub. 15 cm
Warstwa odsączająca z piasku	grub. 15 cm

istniejąca nawierzchnia bitumiczna

Kostka bruk. betonowa kolor	grub. 8 cm
Podsypka cementowo-piaskowa 1:4	grub. 4 cm
Kruszywo kamienne łamane stabilizowane mechanicznie	grub. 15 cm
Warstwa odsączająca z piasku	grub. 15 cm

SZCZEGÓŁY KONSTRUKCYJNE

krawężnik 15x30 na ławie betonowej

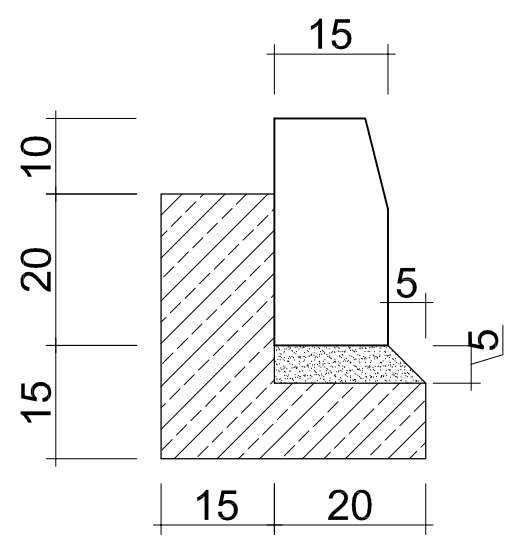

krawężnik 15x22 na ławie betonowej

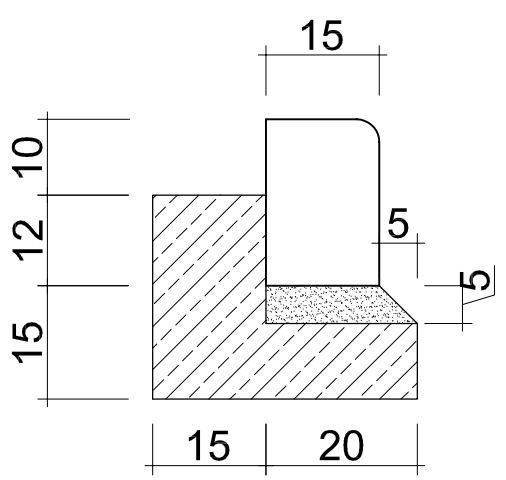

obrzeże 8x25 na ławie betonowej

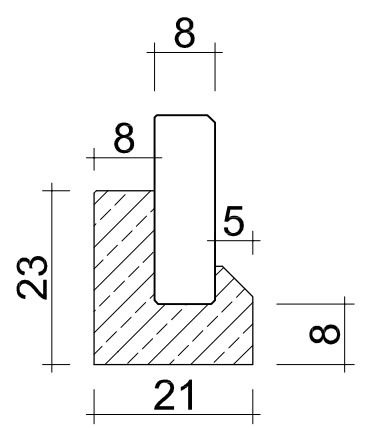

OIB	OBSŁUGA INWESTYCJI BUDOWLANYCH mgr inż. Jacek Hejman 82-300 Elbląg ul. Przybyszewskiego 15			
Nazwa projektu	REMONT CHODNIKA DROGI POWIATOWEJ NR 2197N - UL. KILIŃSKIEGO W TOLKMICKU			
Adres obiektu	Woj.: warm.-mazur. Powiat: elbląski, Gmina Tolkmicko, obręb 0002, działka nr: 285, 390/2, 372			
Inwestor	Powiat Elbląski ul. Saperów 14A, 82-300 Elbląg Zarząd Dróg Powiatowych w Pasłęku ul. Dworcowa 6, 14-400 Pasłęk			Branża drogi
Tytuł opracowania	PRZEKROJE KONSTRUKCYJNE			Data oprac. 02.2020
Zespół projektowy	imię i nazwisko	nr. uprawnień	podpis	Skala: 1:50
Opracował	mgr inż. Jacek Hejman			
Projektant	tech. Renata Celuch	1227/EL/87		Rys nr: 2